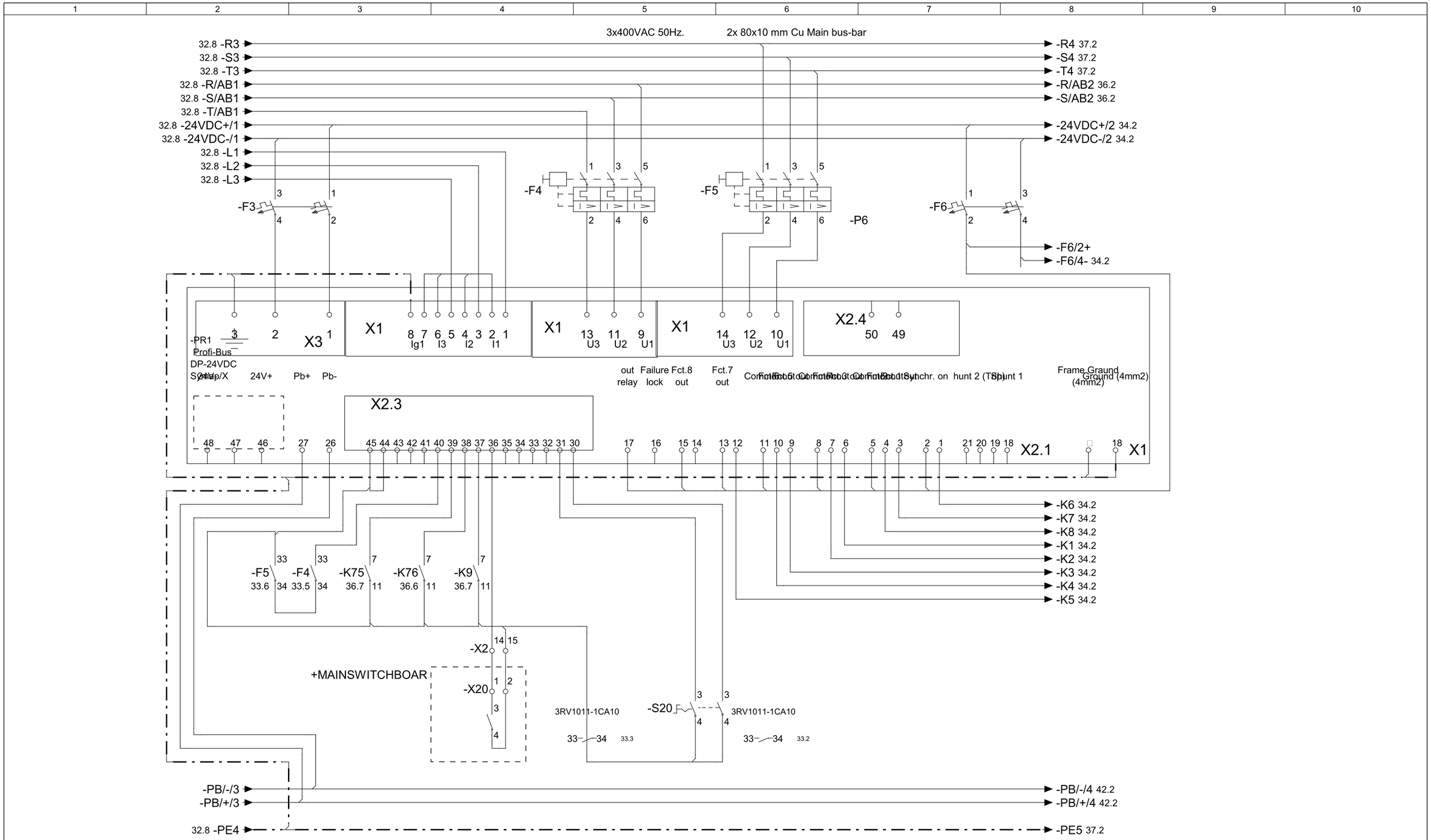

			Tarih	2009-04-02			mert BİLGİ İŞLEM	Main Switchboard, Section 2		=A2		
			Çizen	Sinan ARICA						+MAINSWITCHBOAR		
			Kontrol	2009-04-02					0010/2005-02			S. 33
Değişiklikler	Tarih	İsim	Norm		Orjinal	Sub.f.	Sub.b.			47 Yer	47 Tesis	59 S.